LANRACK

SOKKEL 800X800X100 SORT PASSER TIL 2580XX

LRG-1000

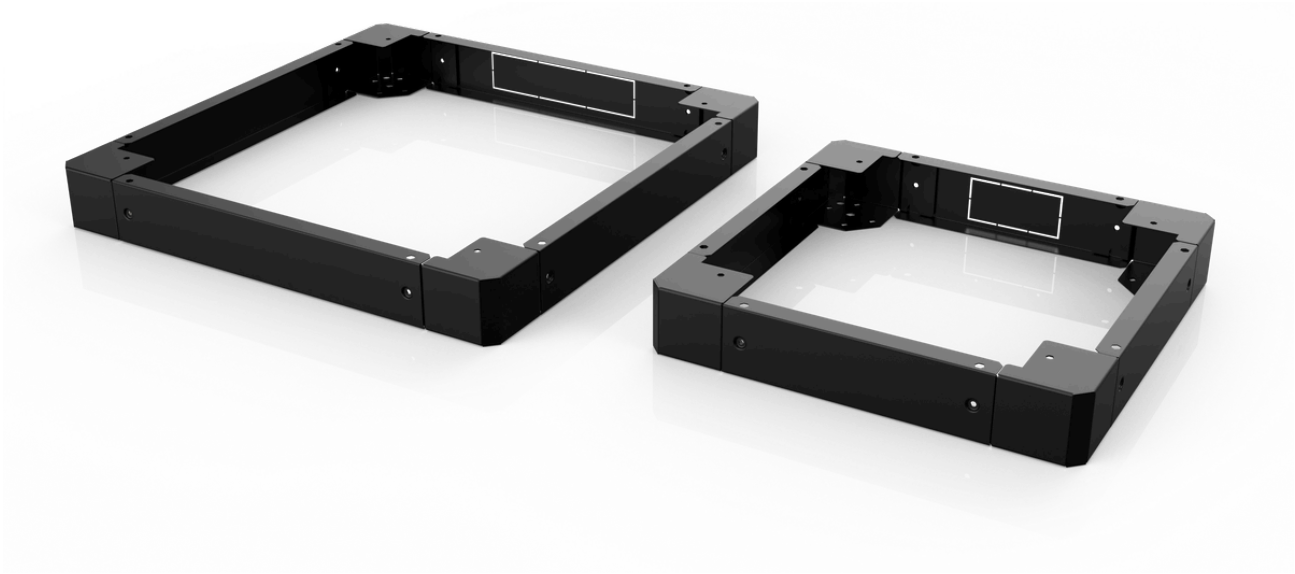

ANVENDELSE

Sokkel til LAN-RACK gulvskab i størrelse 800 x 800 mm. Soklen monteres under rackskabet og er forberedt til montering af enten justerbare fødder eller hjul.

SPECIFIKATION

- Passer til: Rackskab 800 x 800 mm
- Størrelse: H100 x B800 x D800 mm
- Farve: Sort, RAL 9005
- Hjørner: 2 mm stål
- Side-, front- og bagpaneler: 1,2 mm stål
- Montering: Fastgøres til rackskabet via monteringshuller i soklen

- **Varenr.: 259070**
- **EANnr.: 5706683039201**

REACH RoHS

REKVIRER DEKLARATION

LANCOM · Hassellunden 7 · 2765 Smørum · **Telefon 4457 0787**

SOKKEL 800X800X100 SORT PASSER TIL 2580XX
LRG-1000

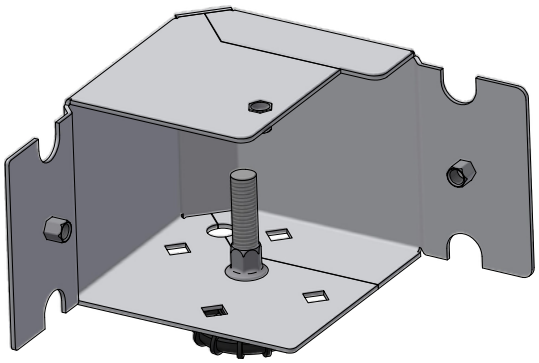

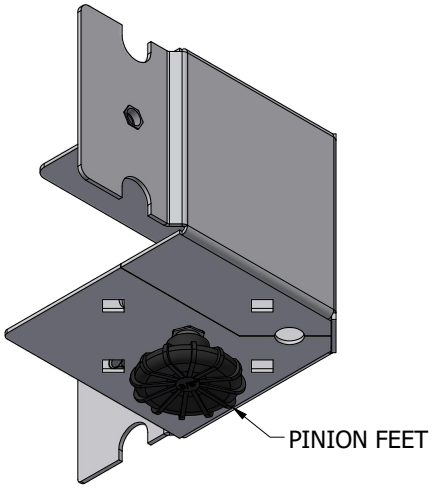

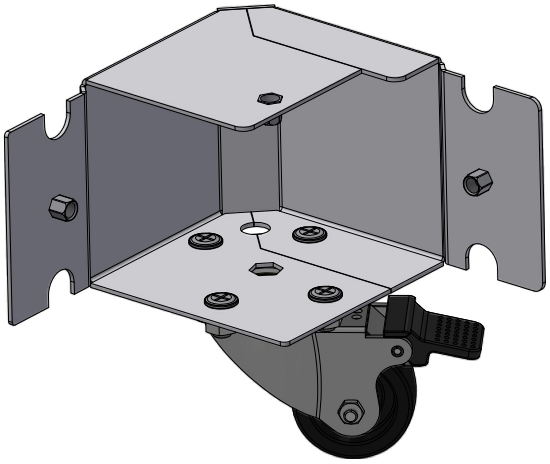

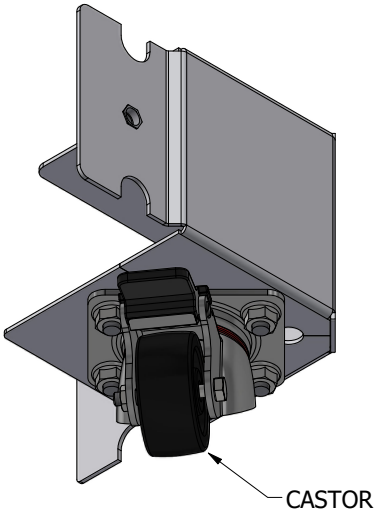

SOKKEL 800X800X100 SORT PASSER TIL 2580XX
LRG-1000

Front View

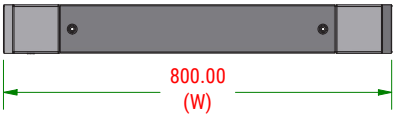

Side View

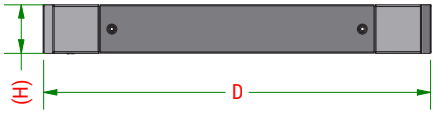

Rear View

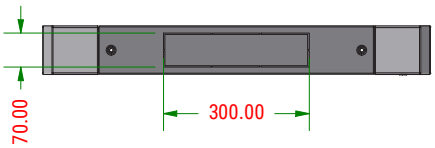

Top View

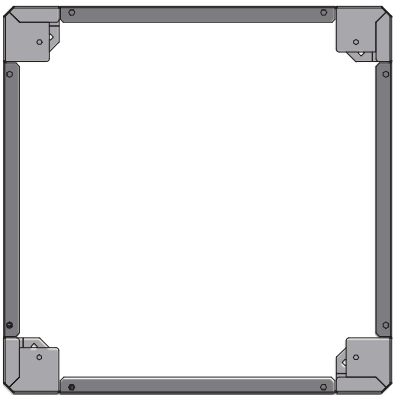

Bottom View

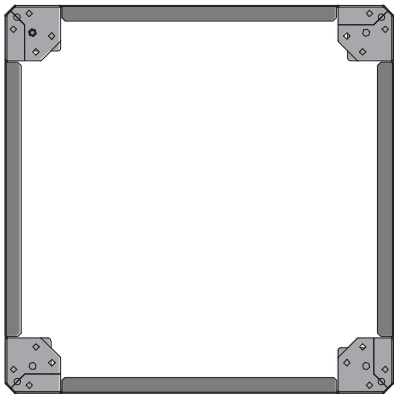

Front Isometric View

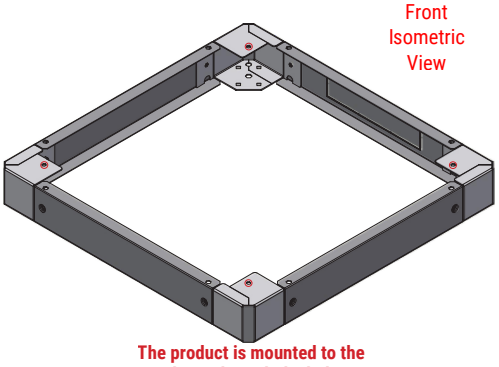

The product is mounted to the cabinet through the holes marked in red.

OM LAN-COM

LAN-COM A/S har siden 1991 leveret driftssikre netværksløsninger, bl.a. med egne systemer som GIGA-LAN (kobber) og LAN-OPTIC (fiber) designet til danske krav samt dag-til-dag levering fra Smørum. Vi er en stærk partner på både små installationer og de helt store projekter.

www.lan-com.dk