FTTH FIBER DISTRIBUTIONS BOKS MAKS 576 SPLIDSNINGER CK-576



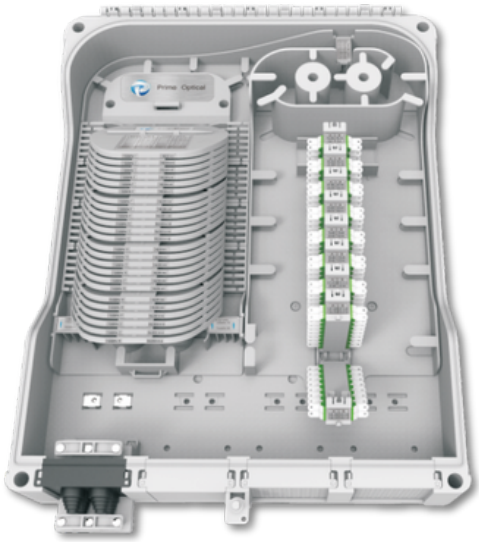

ANVENDELSE

Væghængt aflåselig fiber distributionsboks. Velegnet til FTTH løsninger.

Anvendes som termineringspunkt for feeder kabel f.eks. 576 leder til 2 eller 4 leder FTTH Kabel.

Integreret splidsning, splitning, distribution, lagring og kabelforbindelse i én enhed.

- **Varenr.: 231639**
- **EANnr.: 5706683039775**

SPECIFIKATION

- Materiale: PC+ABS plast
- Farve: Lys grå
- IP: IP55
- Antal splidsninger: 576
- Antal casetter: 48
- Indgang (Feeder): 4 x 7-18 mm
- Udgang (FTTH): 144 x 3-5 mm

REKVIRER DEKLARATION

LAN-OPTIC





Specification

NAME		CK-576
Splice capacity(Splice Only)		576F
Capacity	SC-SX	72F
	LC-DX	144F
Mounted Method		Wall , Pole mounted
Cable Storage		Cable Storage Bracket for Feeder Cable and Drop Cable
Splice Method		Shrink Splice or Crimp Splice
Cable Loaded		Cable Mid-Span
Material		PC+ABS UL-94-V0
Color		Light Grey
IP Rating		IP 55
Number of feeder cable entry		4 Port(7-18mm)
Number of drop cable entry		144 Port(3-5mm)
Dimension(LxWxH)		512.70*388*126.50mm

Splitter Capacity

NAME	
1:4 PLC Splitter	18 Pcs
1:8 PLC Splitter	18 Pcs
1:16 PLC Splitter	12 Pcs
1:32 PLC Splitter	4 Pcs

144F-Fiber Distribution Point

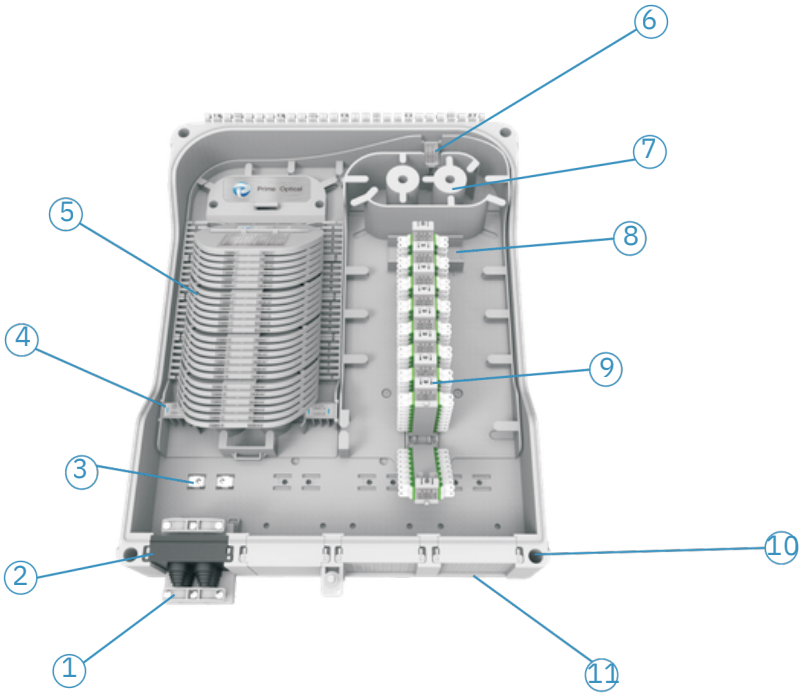

1.Fedder Cable fixing Area
2.Fedder Cable Entry
3.FRP or Aramid yarn fixing Area
4.Sheath Stripping fixing Point
5.Fiber Splice Tray
6.Sheath Stripping fixing Point
7.Fiber Storage Area
8.PLC Splitter Area
9.Adapter Area
10.Screw Hole
11.Drop Cable Entry

Mechanical drawing(Unit:mm)

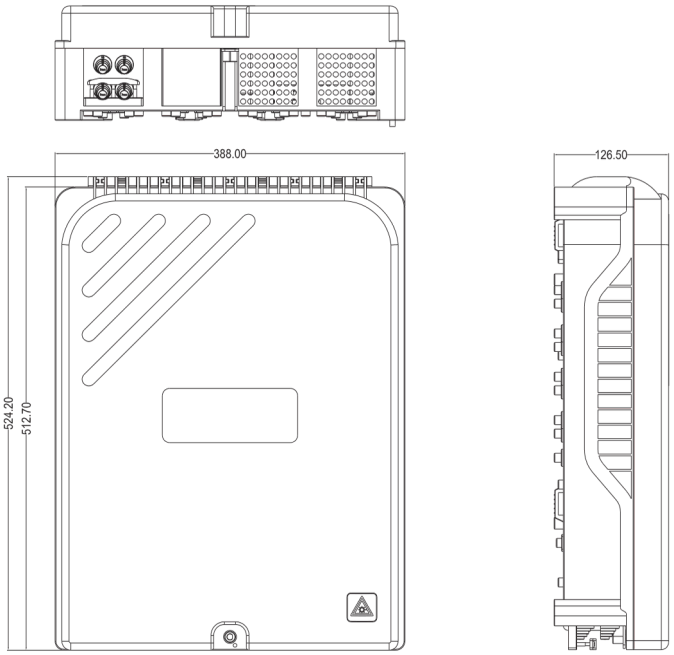

OM LAN-COM

LAN-COM A/S har siden 1991 leveret driftssikre netværksløsninger, bl.a. med egne systemer som GIGA-LAN (kobber) og LAN-OPTIC (fiber) designet til danske krav samt dag-til-dag levering fra Smørum. Vi er en stærk partner på både små installationer og de helt store projekter.

www.lan-com.dk